D6072-087

Repetidor de Resistência SIL2

O Repetidor de Resistência D6072-087 aceita uma resistência/RTD ou sensor potenciométrico transmissor, e repete, com isolamento, a resistência, indicado para aplicações que requerem nível SIL 2 em sistemas relativos à segurança de indústrias de alto risco.

CARACTERÍSTICAS

- SIL 2 / SC 3
- Instalação em Zona 2 (pendente)
- Instalação em Div. 2
- Entrada de resistência/RTD a 2/3/4 fios ou potenciômetro
- Detecção de falha de queima
- Parâmetros de funcionamento totalmente programáveis
- Alta precisão
- Isolamento de três portas, Entrada/Saída/Alimentação
- Alta densidade, dois canais por unidade

INFORMAÇÕES DE PEDIDO

Códigos para pedidos

D6072S-087: 1 canal D6072D-087: 2 canais

Acessórios

Conector de barramento JDFT049 (obrigatório para D6072D-087, opcional para D6072S-087), Kit de montagem de barramento OPT5096 (obrigatório para D6072D-087, opcional para D6072S-087). Kit PPC5092 + SWC5090 programável via cabo serial USB.

DIMENSÕES GERAIS

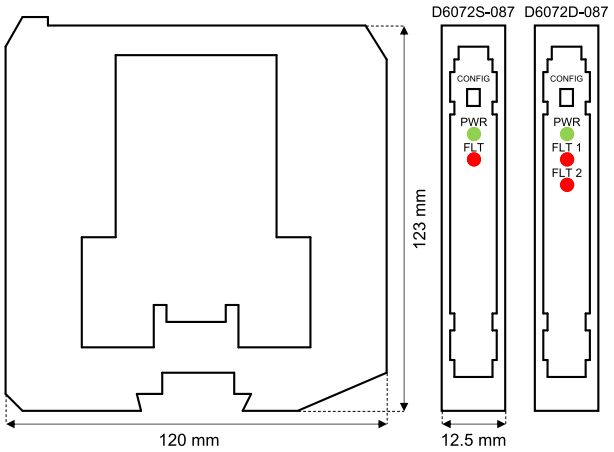

DADOS TÉCNICOS

Alimentação

24 Vcc nominal (18 a 30 Vcc) protegida contra inversão de polaridade.
Consumo de corrente: 35 mA (D6072S-087), 37 mA (D6072D-087), a 24 Vcc com corrente de excitação de 1 mA, típico.
Dissipação de potência: 0,85 W (D6072S-087), 0,9 W (D6072D-087), a 24 Vcc com corrente de excitação de 1 mA, típico.

Entrada

resistência a 2-3-4 fios (4 fios somente para D6072S-087) ou 2 potenciômetros transmissores.
Tempo de integração: de 50 ms a 500 ms.
Faixa de entrada: 0 a 4 kΩ.
Corrente do RTD de medição: ≤ 0,15 mA.

Saída

resistência a 2-3-4 fios (4 fios somente para D6072S-087).
Característica de transferência: linear, escalonada ou configurável.
Tempo de resposta: variação brusca de 10 a 90%: ≤ 10,0 ms (lento), ≤ 1,2 ms (rápido).
Faixa de saída: 0 a 400 Ω.
Corrente de excitação: 0,1 a 10 mA.

Falha

Falha de queima/interna. A saída reflete a condição de falha forçando valores altos na escala (450 Ω). A condição de falha também é sinalizada via barramento e LED vermelho no painel frontal.

Desempenho

Condições de Referência: alimentação de 24 V, temperatura ambiente de 23 ± 1 °C, modo de integração lenta, RTD com configuração de 4 fios (para D5072S-087) ou 3 fios (para D5072D-087), faixa de entrada/saída de 10 a 400 Ω.
Entrada para saída:
Precisão de calibração e linearidade: ≤ 200 mΩ típico (Corrente de Excitação ≥ 1 mA); ≤ 300 mΩ típico (0,5 mA ≤ Corrente de Excitação < 1 mA).
Influência da temperatura: ± 20 mΩ/°C, típico (Corrente de Excitação ≥ 1 mA).

Isolamento

Entrada/Saída 2,5 kV; Entrada/Alimentação 2,5 kV; Entrada/Entrada 500 V; Saída/Alimentação 500 V; Saída/Saída 500 V.

Condições ambientais

Temperatura de funcionamento: limites de temperatura -40 a +70 °C.
Temperatura de armazenamento: limites de temperatura -45 a +80 °C.

Montagem

Trilho DIN de 35 mm, com ou sem Barramento de Alimentação.
Peso: aprox. 135 g (D6072D-087), 130 g (D6072S-087).
Conexão: por blocos terminais polarizados com parafuso de desconexão rápida para alojar terminações de até 2,5 mm² (13 AWG).
Dimensões: Largura 12,5 mm, Profundidade 123 mm, Altura 120 mm.

Certificação de Gestão da Segurança Funcional:
A GM International está certificada em conformidade com a IEC61508:2010, parte 1 cláusulas 5-6, para sistemas relativos à segurança até o nível SIL 3. Além disso, os produtos GM International receberam certificação de SI dos órgãos certificadores de maior credibilidade em todo o mundo.

Os dados especificados neste documento são meramente descritivos dos produtos e devem ser acompanhados das respectivas especificações técnicas. Os nossos produtos estão em constante desenvolvimento e as informações aqui apresentadas se referem ao momento da elaboração do documento. Nossas informações não permitem inferir qualquer declaração relativa a uma determinada condição ou adequação a uma determinada aplicação. As informações prestadas não dispensam o usuário da obrigação de fazer seu próprio julgamento e verificação. Os Termos e Condições podem ser encontrados no nosso site. Para mais informações, consulte o manual de instruções.

 © G.M. International s.r.l.

DIAGRAMA FUNCIONAL

Outros diagramas de instalação podem ser encontrados no Manual de Instruções.

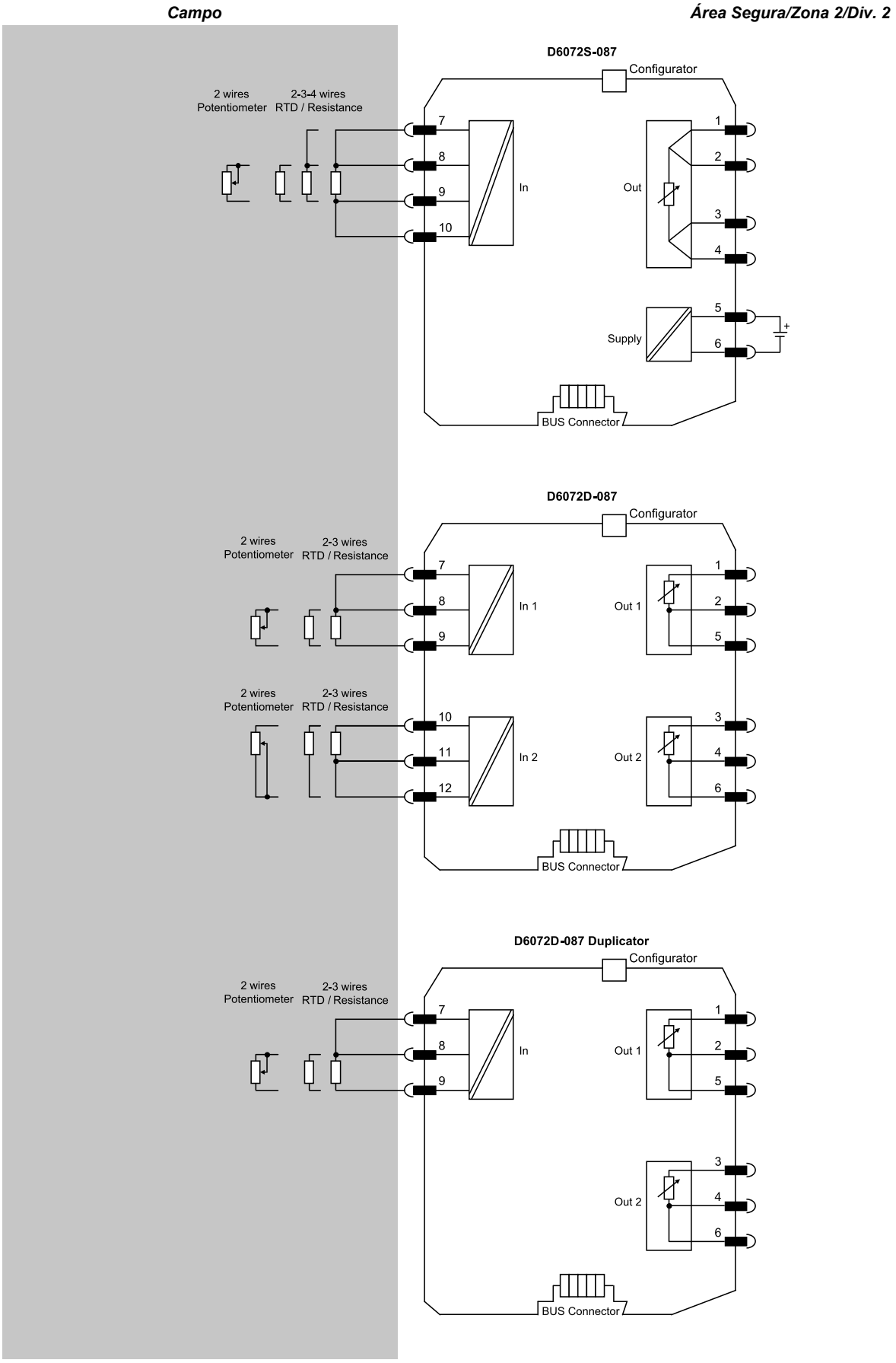

Certificação de Gestão da Segurança Funcional:
A GM International está certificada em conformidade com a IEC61508:2010, parte 1 cláusulas 5-6, para sistemas relativos à segurança até o nível SIL 3. Além disso, os produtos GM International receberam certificação de SI dos órgãos certificadores de maior credibilidade em todo o mundo.

Os dados especificados neste documento são meramente descritivos dos produtos e devem ser acompanhados das respectivas especificações técnicas. Os nossos produtos estão em constante desenvolvimento e as informações aqui apresentadas se referem ao momento da elaboração do documento. Nossas informações não permitem inferir qualquer declaração relativa a uma determinada condição ou adequação a uma determinada aplicação. As informações prestadas não dispensam o usuário da obrigação de fazer seu próprio julgamento e verificação. Os Termos e Condições podem ser encontrados no nosso site. Para mais informações, consulte o manual de instruções.